ЛИМЦ.60148.12.002.019

Перв. примен.

ЛИМЦ.60148.12.002.002

Справ. №

Подп. и дата

Инв. № дубл.

Взам. инв. №

Подп. и дата

Инв. № подл.

√Ra 12,5 (√)

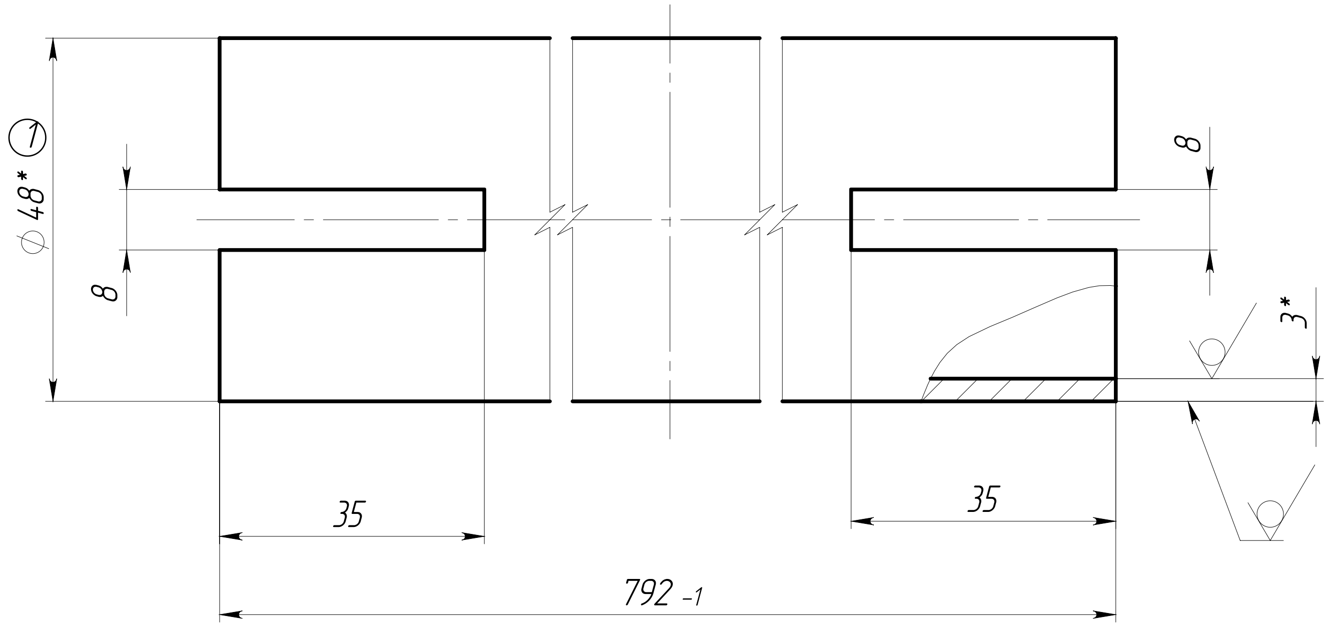

① 1. ăÑǹæåĜǪžÆåĩ ǲǪĦžĐǪ ĦǪÆžÅǲǪǵǪ ĐǪ сталь AISI 321.
2. *ŭǪǲĦžÅȅ Ȝǵĩ åǹÅǪǪŇǴ.
① 3. Общие допуски по ГОСТ 30893.2 – mK.
4. ŭǪÅĜǲÅÑǪǪÆÊ ǸǪǸǲĐǪäžĐǲž äžÅÆžǰǪ.
① 5. Острые кромки притупить.

1	Зам.	ЛИМЦ.60148.37ИИ		31.03.26
Изм.	Лист	№ докум.	Подп.	Дата
Разраб.		Быков		28.10.25
Пров.		Лаптев		
Т. контр.		Волков		
Н. контр.		Ванина		
Утв.		Соломатин		

ЛИМЦ.60148.12.002.019

Балка

Лит.	Масса	Масштаб
	2.63 ①	1:1
Лист	Листов 1	

Труба 48х3–08Х18Н10Т ①
ГОСТ 9941–2022

АО "БТ"

Шифр:

Копировал

Формат А4